KEMENTERIAN PENDIDIKAN, KEBUDAYAAN RISET, DAN TEKNOLOGI **UNIVERSITAS PEMBANGUNAN NASIONAL "VETERAN" JAKARTA** **UNIT PELAKSANA TEKNIS HUBUNGAN MASYARAKAT**	**Nomor POS**	: UPNVJ/POS/HUMAS/ 08 /23-00
	Tanggal Pembuatan	: 7 Januari 2023
	Tanggal Revisi	: -
	Tanggal Efektif	: 16 Januari 2023
	Disahkan Oleh	: Kepala UPT Hubungan Masyarakat, Windhi Tia Saputra, S.Sos., M.Si NIK. 215121166
	Nama POS	: Pendokumentasian Informasi Publik

Dasar Hukum:	**Kualifikasi Pelaksana :**
1. Undang-Undang Nomor 14 Tahun 2008 tentang Keterbukaan Informasi Publik; 2. Undang-Undang Nomor 12 Tahun 2012 tentang Pendidikan Tinggi; 3. Peraturan Pemerintah Nomor 61 Tahun 2010 tentang Pelaksanaan Undang-Undang Nomor 14 Tahun 2008 tentang Keterbukaan Informasi Publik; 4. Peraturan Pemerintah Nomor 14 Tahun 2014 tentang Penyelenggaraan Pendidikan Tinggi dan Pengelolaan Perguruan Tinggi; 5. Peraturan Menteri Riset, Teknologi, dan Pendidikan Tinggi Nomor 41 Tahun 2015 tentang Organisasi dan Tata Kerja Universitas Pembangunan Nasional "Veteran" Jakarta; 6. Peraturan Menteri Pendidikan dan Kebudayaan Nomor 41 Tahun 2020 tentang Layanan Informasi Publik di Kementerian Pendidikan dan Kebudayaan; 7. Peraturan Komisi Informasi Nomor 1 Tahun 2021 tentang Standar Layanan Informasi;	1. Memiliki kemampuan mengoperasikan kamera foto dan video. 2. Memiliki pengetahuan tentang hubungan masyarakat. 3. Memiliki ketelitian, kecekatan, kesabaran, keramahan, dan integritas tinggi. 4. Memiliki kemampuan dalam bidang arsip digital.
Keterkaitan:	**Peralatan/ Perlengkapan:**
1. POS Permohonan Informasi 2. POS Penetapan dan Pemutakhiran Informasi Publik 3. POS Pendokumentasian Informasi Publik yang Dikecualikan 4. POS Uji Konsekuensi	1. Personal Komputer 2. Jaringan internet 3. Scanner 4. Pesawat telepon
Peringatan:	**Pencatatan dan Pendataan:**
Apabila POS ini tidak dilaksanakan, maka pelaksanaan pendokumentasian informasi publik akan terhambat dan tidak dapat terlaksana.	Dicatat oleh unit kerja secara manual dan/atau elektronik.

POS PENDOKUMENTASIAN INFORMASI PUBLIK

No.	Kegiatan	Pelaksana		Mutu Baku			
		Petugas layanan	PPID	Kelengkapan	Waktu	Output	Keterangan
1	Mengumpulkan informasi dan dokumen publik, formulir yang dikuasai selama pelaksanaan pelayanan informasi publik dan kegiatan lainnya yang terkait	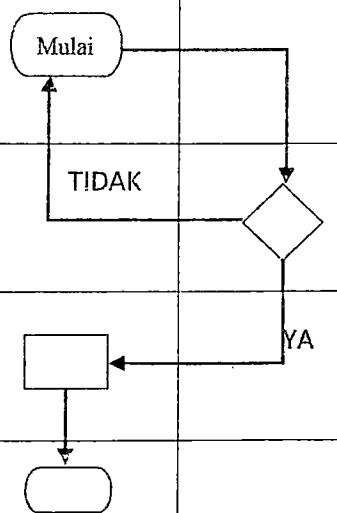		Formulir pendaftaran informasi publik	1 hari	Informasi dan dokumentasi publik	
2	Menyetujui dan mengesahkan seluruh informasi dan dokumentasi publik yang sudah terdaftar			Informasi dan dokumentasi publik	1 hari	Informasi dan dokumentasi public yang disetujui	
3	Mendokumenetasikan dan menyimpan informasi dan dokumen public yang telah disahkan			Informasi dan dokumentasi yang disetujui	1 hari		
4	Selesai						